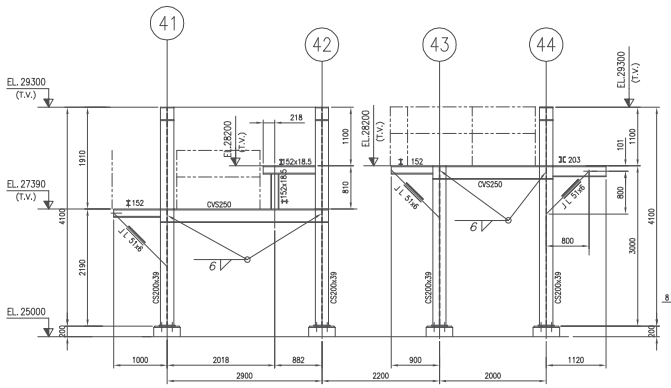

ELEVA?O NO EIXO D1
ESC. 1:50

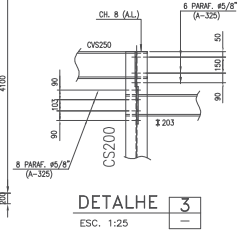

DETALHE 3
ESC. 1:25

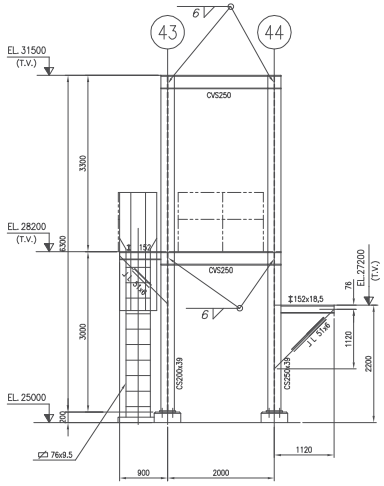

ELEVA?O NO EIXO D2

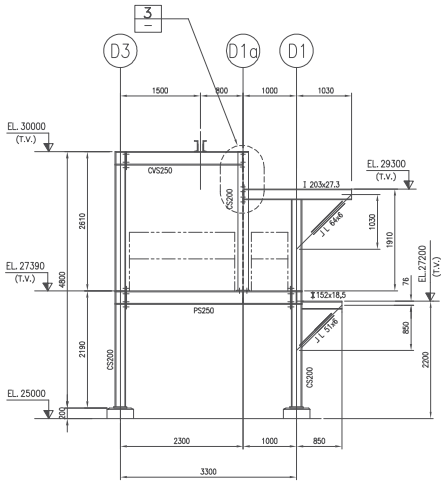

ELEVA?O NO EIXO 42

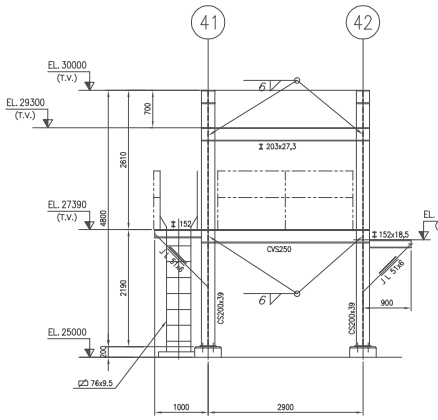

ELEVA?O NO EIXO D3
ESC. 1:50

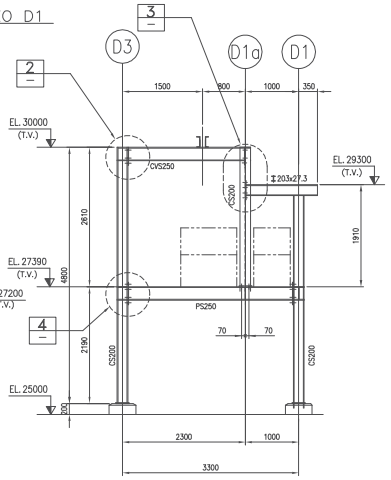

ELEVA?O NO EIXO 41
ESC. 1:50

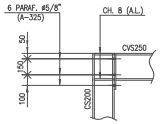

DETALHE 2
ESC. 1:25

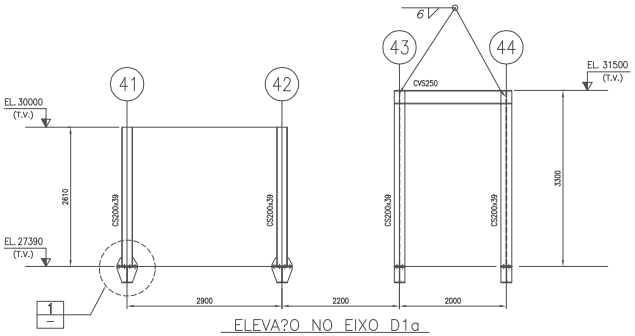

ELEVA?O NO EIXO D1a
ESC. 1:50

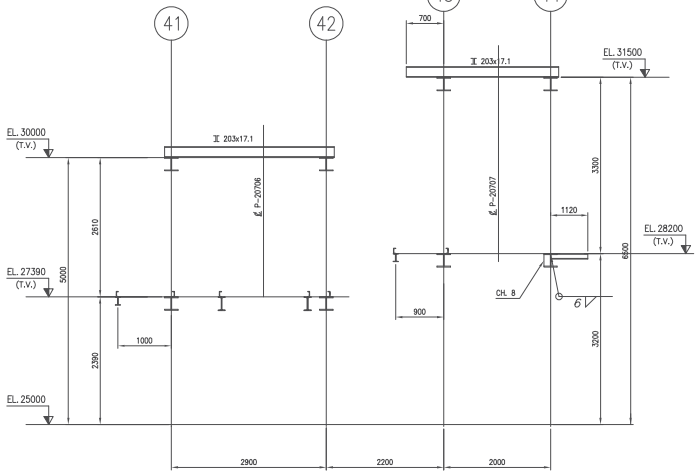

CORTE C
ESC. 1:15

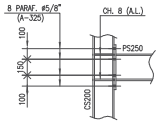

DETALHE 4
ESC. 1:25

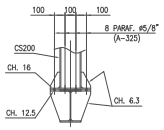

DETALHE 1
ESC. 1:25

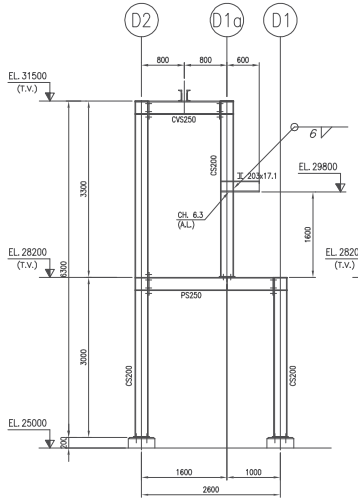

ELEVA?O NO EIXO 43
ESC. 1:50

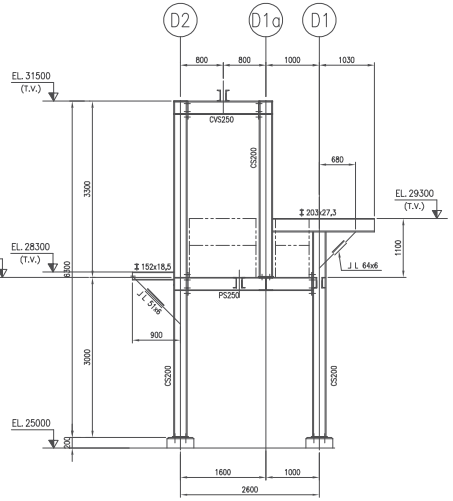

ELEVA?O NO EIXO 44
ESC. 1:50

DOCUMENTOS DE REFERÊNCIA

N – 279 – NORMA PETROBRAS – PROJETO DE ESTRUTURAS MET?LICAS

NOTAS GERAIS

1–PARA NOTAS GERAIS VER DES. DE–4150.50–2.1230–140–TOC–001

REV.	DESCRIPTION	DSGN	CHK	APROV	PM	ISSUE	DATE
A	AS BUILT	EFC	RMB	VAL	–	1	03/09/02
0	PARA CONSTRUTO	EFC	RMB	VAL	–	0	30/05/01

THIS DOCUMENT IS PROPERTY OF PETROLEO BRASILEIRO S.A. – PETROBRAS, AND SHALL NOT BE REPRODUCED OR USED OUT OF ITS PURPOSE.

ABBR. FOR ISSUE: C=CLIENT L=LICENSOR V=VENDOR

CONSORTIUM
Toyo – Toc / SII – SETAL ENGENHARIA
TOYO ENGG. No. BA–0481–01 | SETAL ENGG. No. O–4485

CONTRATO:
Nº SETAL: O–4495–41–CM–CMO–14009
RESPONSÁVEL: JORGE EDUARDO DO VAL
REG.CREA: 060156200?

PETR?LEO BRASILEIRO S.A. PETROBRAS
SEGEN/EMSUD

USUÁRIO: TRANSPETRO/DTSE/GEMAC

PROGRAMA: CABIUNAS GAS PROCESSING AND TRANSFER PROJECT

UNIDADE: NGL RECOVERY (U–207)

TÍTULO: METÁLICA – P–20706/20707 ELEVAÇÕES

PROJ.	TMN	DES.	EFC	VERIF.	RMB	APROV.	VAL
ESCALA	1:50 1:15					FOLHA	1 de 1
DATA	30/05/2001	Nº	DE–4150.50–2.1230–140–TOC–005				

PLOTAR		
COR	PENA	ESP
1	7	–
2	7	0.2
3	7	0.3
4	7	0.4
5	7	0.5
6	7	0.8
7	7	0.1
8	7	–

C:\PROJECT\CM4495\DBX\CABIUNAS\U-207\METALICA\DESENHOS\DE-4150.50-2.1230-140-TOC-005-A.DWG

AUTOCAD 2000/CSP/DE-4150.50-2.1230-140-TOC-005-A.DWG